KLAIPĖDOS TRANSEKSPEDICIJA KTE

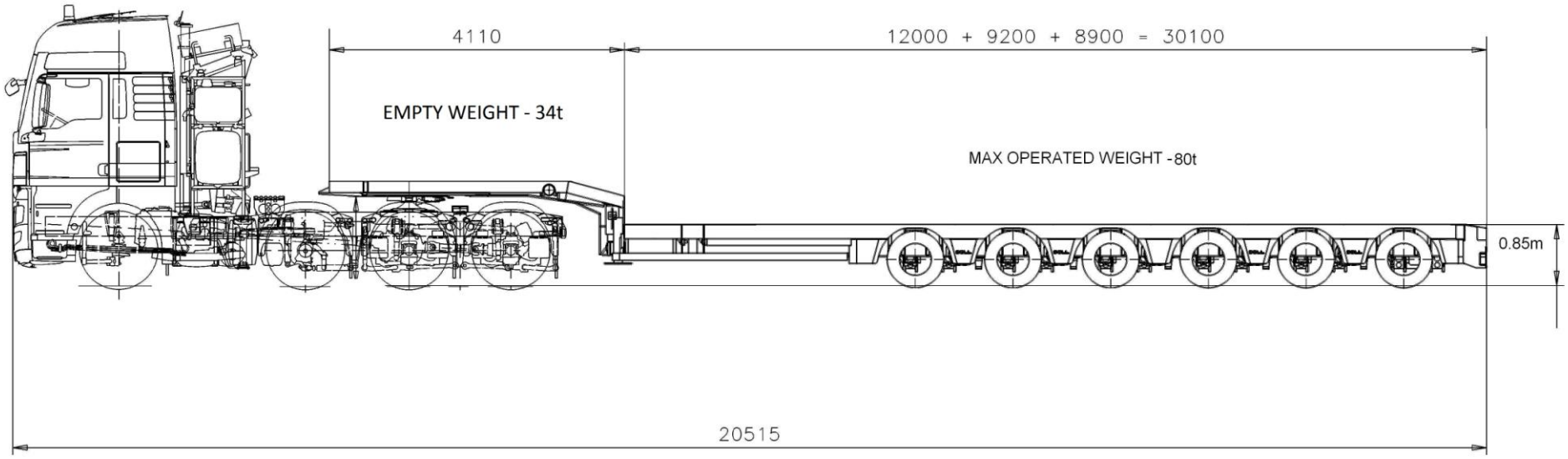

Lypkių g. 10, LT-95101 Klaipėda *Įm.kodas 140727097* *Atsiskaitomoji sąskaita: LT494010042300194547*
Tel.: (+370 46) 383312, 383313 *PVM LT407270917* *AB "NORD/LB LIETUVA"*
Faks.: (+370 46) 300456 *Kodas 40100*
e-mail: kte@transekspedicija.com *www.transekspedicija.com*
AB 93-210 įregistruota 1993.07.30 Klaipėdos miesto savivaldybėje